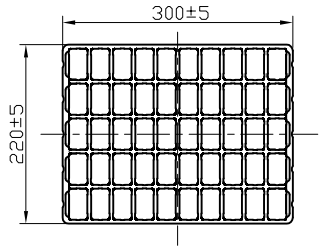

每盒50PCS.

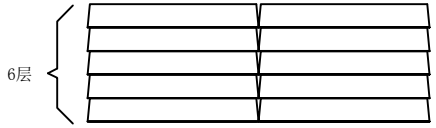

摆两排,每排6层,共12盒.

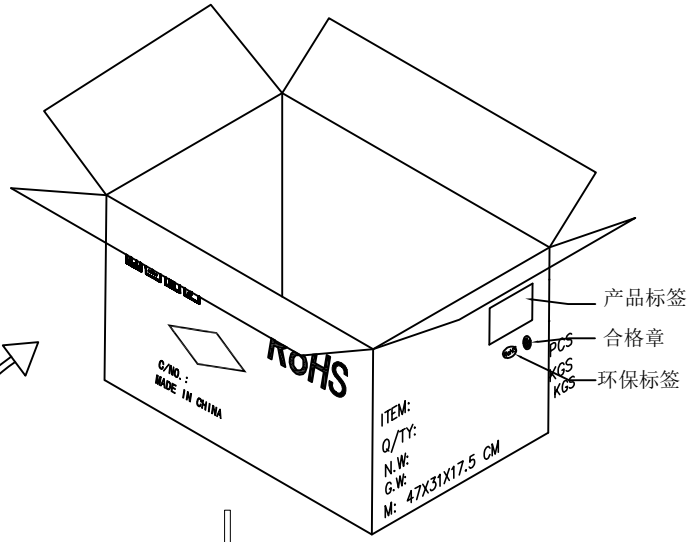

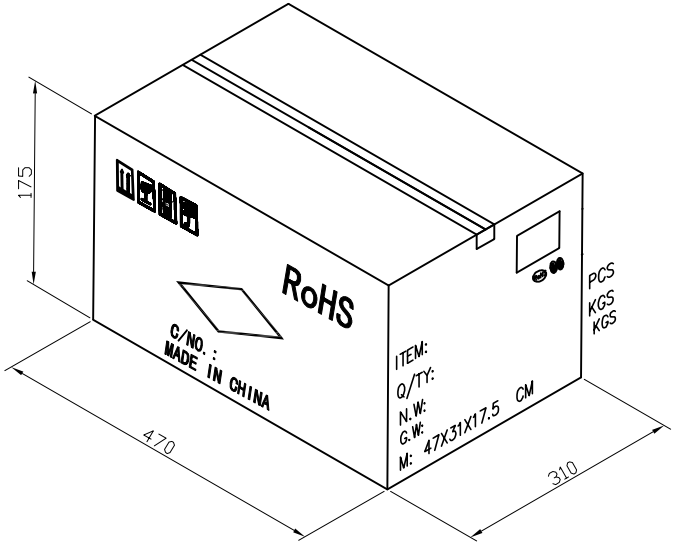

备注:

1. 将全检后的良品如图示摆入规格为300*220的PVC透明吸塑盒中,每盒包装50PCS,摆好后,盖好上盖,并在右上方贴上QC标签
2. 将装好产品的吸塑盒分两排放入规格为470*320*200mm的纸箱中,每箱放12盒,每箱装600PCS.
3. 装好后用封胶纸将纸箱封好,并在纸箱右上角贴上相应的产品标签,环保标签.及QC标签
4. 客户有特殊要求时按客户要求作业
5. 月份标签按月份标签作业规范进行

									TOLERANCE UNLESS OTHERWISE SPECIFIED .XX ±0.15 .X ±0.30 X. ±0.50 .X° ±3°	产品名称 PART NAME:	RJ45+双层USB带灯 包装规范	
REV:	DESCRIPTION	REV BY	APPROVED	DATE	MATL:	SEE SPECIFICATION			APPROVED		料号	P
					PROJECTION:	THIRD ANGLE PROJECTION			CHECKED		图号	B-026
					UNIT:	SCALE	REV(NO)	SHEET	DRAWED	HEXING	HLW 深圳市华联威电子科技有限公司	
					mm	1:1	A	1 OF 1	DATE	2013.11.16	HUA LIAN WEI TECHNOLOGY ELECTRONICS CO;LTD.	